KOBELCO

SK10SR-2E

SK10SR

Complies with the EU Stage V exhaust emission regulation

We Save You Fuel
Achieving a Low-Carbon Society

La mini compacte qui a tout d'une grande !

JAPANESE QUALITY

Pour vos travaux d'espace vert, de démolition intérieure ou en zone résidentielle, il vous faut une machine pouvant manœuvrer et s'orienter dans un espace exigu. La SK10SR-2 est conçue précisément pour cela, avec en plus, une architecture hydraulique d'une mini pelle de plus gros tonnage, vous offrant la souplesse, la puissance, le confort et la précision de ses grandes sœurs.

Tourelle à rayon court et châssis variable

Sa tourelle, à la fois confortable pour les jambes, facile d'accès et compact en giration, permet de travailler en toute sécurité sur les chantiers les plus étroits.

Porte à faux arrière : **260mm**

Châssis variable hydraulique

Le châssis s'élargit et se rétracte hydrauliquement sans effort. Rétractez les chenilles pour traverser des passages étroits, élargissez-les pour travailler en toute stabilité et sécurité.

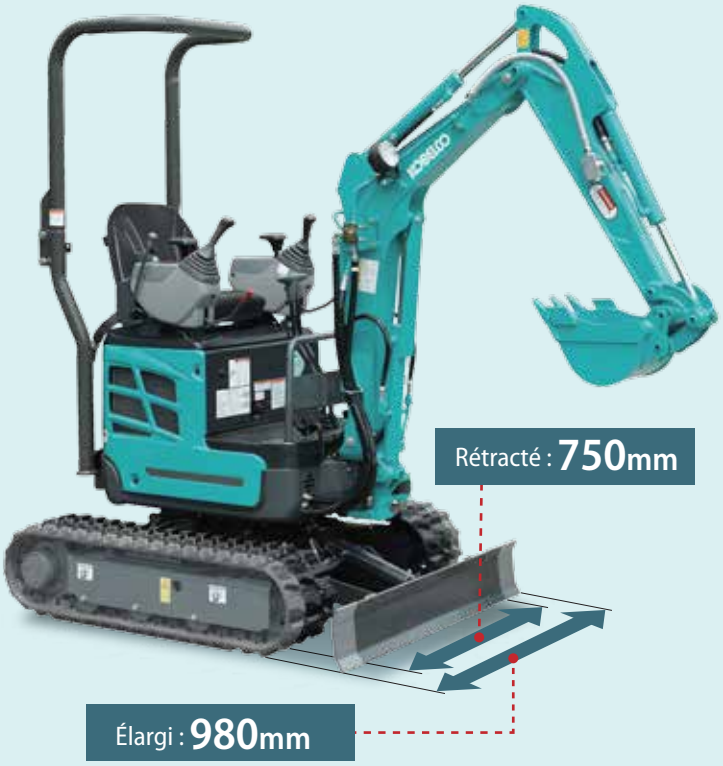

Déport pied de flèche de grande amplitude

L'amplitude total de 130° du déport pied de flèche offre une multitude de solution d'excavation en zone confinée.

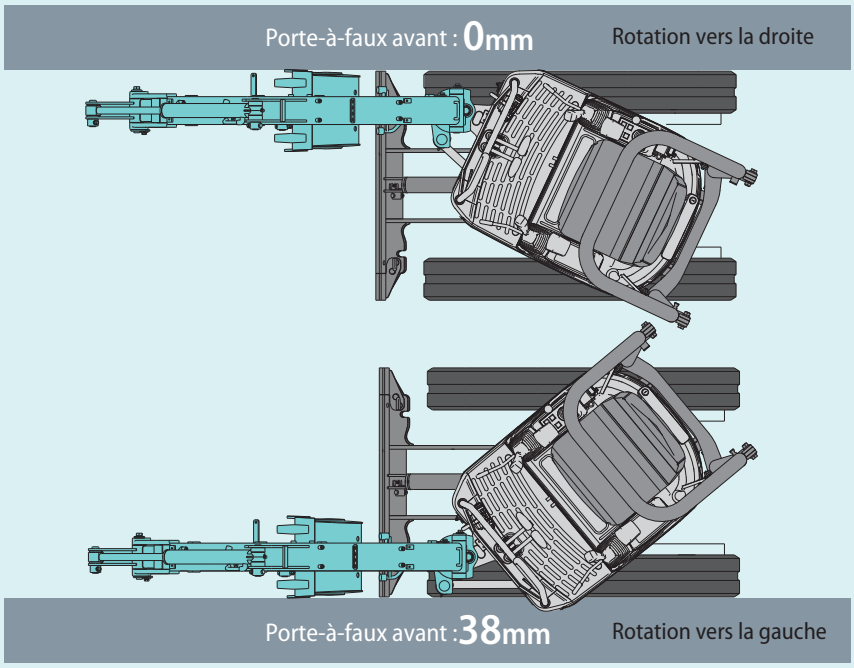

Travail dans un couloir de 1,8 m

Avec un rayon de travail à 180° de 1,8 m, la SK10SR n'a pas besoin de plus de place pour creuser, orienter et charger en continu.

Largeur de lame ajustable

Equipée de charnières à goupille, la lame peut être rapidement élargie ou rétractée.

Performance et maniabilité en espaces confinés

Plage de travail étendue

La SK10SR-2 a des plages de travail très généreuses.

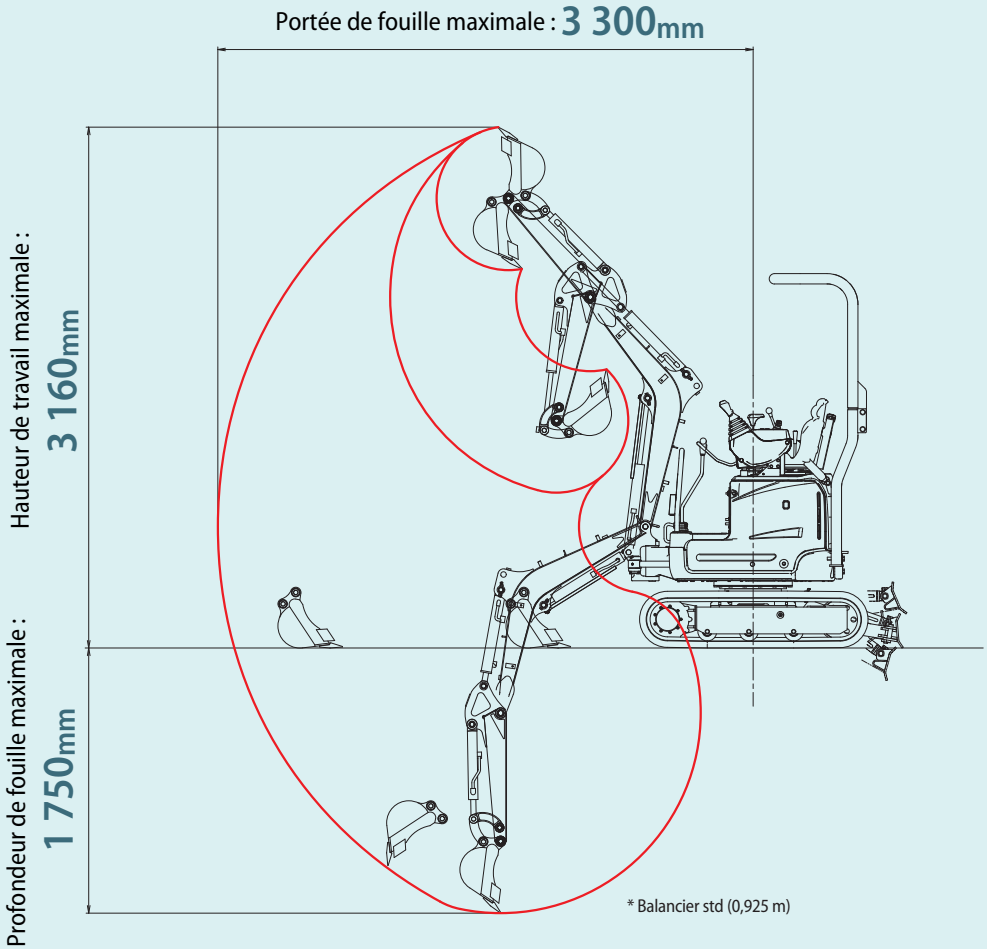

Angle de déport de flèche

Les angles de déport de flèche de 80 degrés à gauche et 50 degrés à droite offrent une agilité exceptionnelle pour travailler le long des murs. Le déport est pilotable proportionnellement au pédibulateur droit.

Puissance et vitesse au service de la productivité

La puissance d'excavation couplée à la dynamique de l'orientation et aux 2 vitesses de translation, réduisent les temps de cycle.

Vitesse de rotation :	9,0 tr/min

Force d'excavation

Toujours plus de performances !

Force de pénétration maxi au balancier :	6,2 kN
Force de cavage maxi au godet :	10,8 kN

Circuit hydraulique auxiliaire

Le circuit hydraulique auxiliaire est disponible de série jusqu'en bout de balancier. Il est pilotable proportionnellement au pédibulateur gauche.

Facilité de transport

Angle d'approche de lame de 30°

La lame se lève à 30° pour permettre de monter et descendre la machine d'une remorque en toute sécurité, sans risque d'accrocher les rampes de chargement.

Anneaux de levage

3 points de levage sont disponibles pour élinguer et manutentionner la machine en toute sécurité.

1 de chaque côté de la lame

1 sur la flèche

Conception et assemblage de haute qualité

Tourelle en acier moulé résistante aux chocs

Le châssis de tourelle est moulé d'une pièce et intègre le contrepoids. Les flans et coins de tourelle sont conçus pour résister aux éventuels impacts.

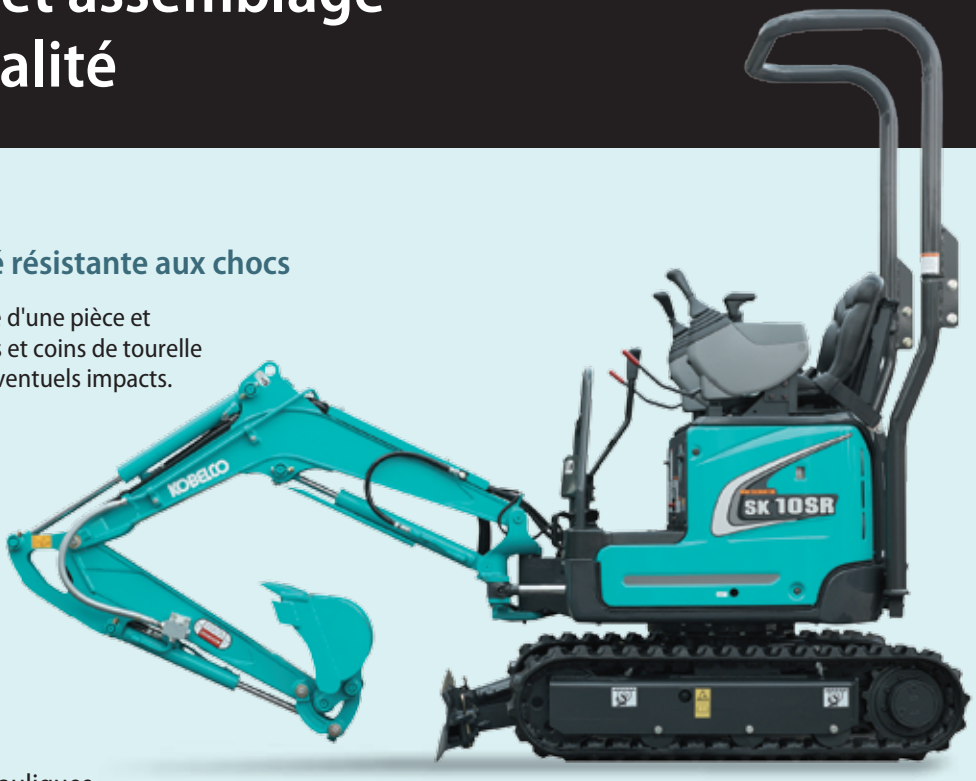

Protection des flexibles hydrauliques

Les flexibles du vérin de godet sont protégés par la structure du balancier

Un capot métallique protège les flexibles sur le dos de flèche

Flexibles de vérin de flèche en 2 parties

Flexibles de lame renforcés en 2 parties

Simple et accessible

Large capot basculable

Grâce aux larges capots, l'entretien est simple et rapide à effectuer, sans interférence avec d'autres organes de la machine.

Jauge de carburant

Jauge d'huile hydraulique

Vase d'expansion du radiateur

Réservoir d'huile hydraulique

Batterie

Distributeur hydraulique

Capots latéraux amovibles

Le nettoyage du radiateur et l'accès au distributeur est un jeu d'enfant.

Lubrification d'équipement : toutes les **250** heures

(sauf axes de godet)

Environnement de travail ergonomique et confortable

Le vaste plancher associé au siège coulissant offre plus de place pour les jambes des plus grands. Le large siège suspendu et inclinable, ainsi que le positionnement des manipulateurs offrent un confort de travail exceptionnel.

Manipulateurs à pilotage hydraulique

Les 2 manipulateurs de pilotage sont strictement identique aux pelles hydrauliques de gros tonnage. Le pilotage hydraulique offre un confort et une précision de conduite incomparable, libérant le chauffeur de tout stress lié à la prise en main de la machine.

Pompes hydrauliques à débit variable

La SK10SR dispose de pompes hydrauliques à débit variable et d'un distributeur piloté hydrauliquement, tel que les pelles de plus gros tonnage, offrant une souplesse et des performances uniques.

Pilotage de lame

Pour plus de précision, la lame est pilotée hydrauliquement.

Accès tourelle

Pour simplifier l'accès au poste de conduite, le chauffeur peut monter sur la machine des deux côtés.

Repose-poignets

Les repose-poignets ajustables des manipulateurs soulagent les épaules et avant-bras.

Sécurité

Arceau ROPS & TOPS

L'arceau de série est repliable sur l'arrière et conforme aux spécifications ROPS & TOPS.

Alarme de translation

L'alarme de translation peut être activé ou désactivé.

Verrouillage du levier de sécurité

SK10SR

SK10SR-2E

CARACTÉRISTIQUES

MODÈLE			SK10SR
Type			SK10SR-2E
PERFORMANCES			
Capacité du godet remplissage ISO		m^3	0,022
Vitesse de translation (haute/basse)		km/h	3,7/2,0
Vitesse de rotation		tr/min	9,0
Couple de rotation		kN·m	1,61
Pente franchissable		% (degrés)	58 (30)
Force de traction à l'attelage		kN	10,2
Force de cavage du godet		kN	10,8
Force de pénétration du balancier		kN	6,2
POIDS			
Poids en ordre de marche		kg	1,065
Pression au sol		kPa	28,0
Largeur de chenille		mm	180
Type de chenille			Caoutchouc
MOTEUR			
Modèle			YANMAR 2TNV70-WYB
Type			2 cylindre diesel 4 temps à chambre de turbulence, refroidi par eau
Puissance nominale	(ISO 9249)	kW/ tr/min (rpm)	5,9/2 000
	(ISO 14396)	kW/ tr/min (rpm)	6,1/2 000
Couple maxi	(ISO 9249)	N·m/ tr/min(rpm)	31,2/1 500
	(ISO 14396)	N·m/ tr/min (rpm)	31,7/1 500
Cylindrée		L	0,569
Réservoir à carburant		L	10,0
CIRCUIT HYDRAULIQUE			
Pompe			Deux pompes à cylindrée variable + une pompe à engrenages
Débit de refoulement maxi		L/min	2 x 11,0 + 6,0
Réglage du clapet de décharge		MPa	20,6
Réservoir d'huile hydraulique (avec circuits)		L	9,8 (14,2)
LAME			
Largeur x Hauteur		mm	750/980 x 200
Plages de travail (hauteur/profondeur)		mm	190/240
MÉCANISME D'EXCAVATION LATÉRALE			
Type			Déport pied de flèche
Angle de déport	Vers la gauche	degrés	80
	Vers la droite	degrés	50

PLAGES DE TRAVAIL

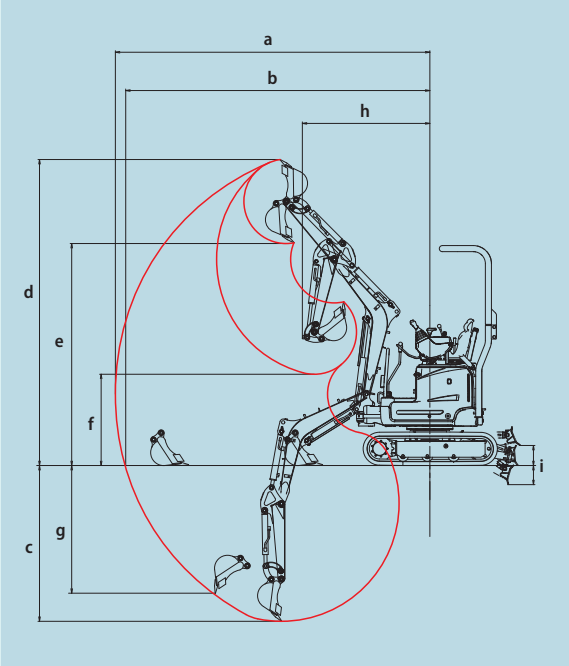

Unité : mm

MODÈLE	SK10SR
Balancier	Standard
	0,925 m
a- Portée de fouille maximale	3 300
b- Portée de fouille maximale au niveau du sol	3 210
c- Profondeur de fouille maximale	1 750
d- Hauteur de travail maximale	3 160
e- Hauteur de déversement maximale	2 320
f- Hauteur de déversement minimale	740
g- Profondeur de fouille maximale en paroi verticale	1 460
h- Rayon de rotation mini flèche déportée	1 390 (1 050)
i- Lame (hauteur/profondeur)	190/240

DIMENSIONS GÉNÉRALES

Unité : mm

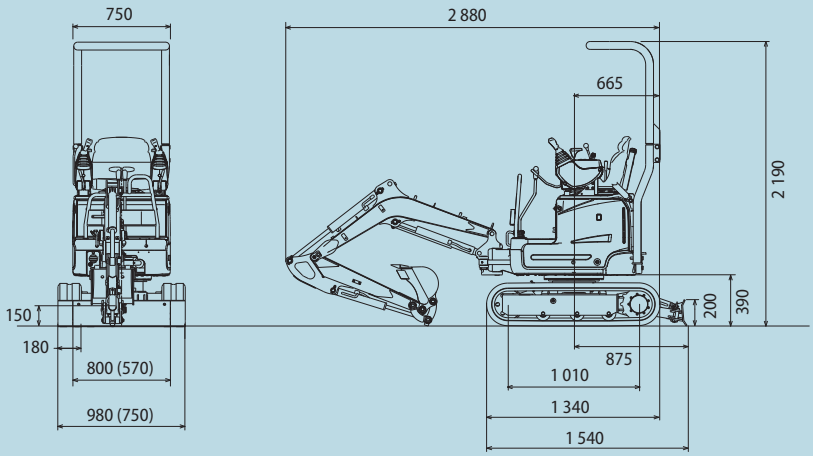

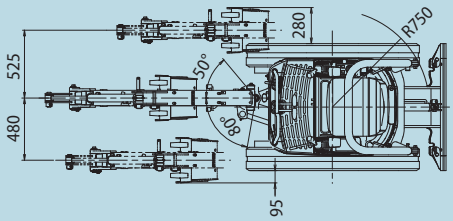

Les valeurs entre ( ) correspondent aux chenilles rétractées.

CAPACITÉS DE LEVAGE

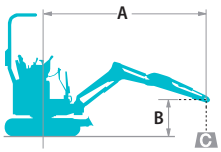

Nominal par l'avant

Nominal en latéral ou à 360 degrés

A : Portée de l'axe de rotation à la biellette de godet
B : Hauteur de la biellette de godet au-dessus/au-dessous du sol
C : Capacités de levage en kilogrammes
Réglage du clapet de décharge : 20,6 MPa

SK10SR		Balancier standard : 0,925 m Sans godet Chenilles caoutchouc : 180 mm Lame levée										
A / B		1,0 m		1,5 m		2,0 m		2,5 m		À portée maxi		Rayon
2,5 m	kg									230	200	1,98 m
2,0 m	kg					*200	200			160	140	2,46 m
1,5 m	kg					220	190	150	130	130	110	2,73 m
1,0 m	kg			340	290	210	190	150	130	120	100	2,85 m
0,5 m	kg			310	270	200	170	140	120	120	100	2,86 m
Au sol	kg	*350	*350	300	260	200	170	140	120	120	100	2,76 m
-0,5 m	kg	650	520	300	260	190	170	140	120	140	120	2,52 m
-1,0 m	kg	660	530	310	260	200	170			190	160	2,09 m

SK10SR		Balancier court : 0,75 m Sans godet Chenilles caoutchouc : 180 mm Lame levée										
A / B		1,0 m		1,5 m		2,0 m		2,5 m		À portée maxi		Rayon
2,5 m	kg									*300	260	1,68 m
2,0 m	kg					230	200			180	160	2,25 m
1,5 m	kg			*310	*310	220	190	150	130	150	130	2,55 m
1,0 m	kg			340	290	210	190	150	130	130	120	2,68 m
0,5 m	kg			310	260	200	180	150	130	130	110	2,69 m
Au sol	kg			310	260	200	170	140	120	140	120	2,58 m
-0,5 m	kg	660	530	310	260	200	170			160	140	2,32 m
-1,0 m	kg			320	270					*230	200	1,81 m

Remarque :
1. Ne pas tenter de lever ou de maintenir toute charge supérieure à ces capacités de levage au point de levage spécifié par le rayon et la hauteur. Le poids de tous les accessoires doit être déduit des capacités de levage mentionnées ci-dessus.
2. Les capacités de levage supposent que la machine repose sur un sol de niveau, résistant et uniforme. L'utilisateur doit tenir compte des conditions de travail, par exemple sol mou ou irrégulier, inclinaison, charges latérales, arrêt brutal des charges, situations dangereuses, expérience du chauffeur, etc...
3. Axe en bout de balancier défini comme point de levage.
4. Les capacités de levage ci-dessus sont conformes à la norme ISO 10567. Elles ne dépassent pas 87% de la capacité de levage hydraulique ni 75% de la charge de basculement. Les capacités de levage repérées par un astérisque (*) sont limitées par la capacité hydraulique plutôt que par la charge de basculement.
5. L'opérateur doit parfaitement connaître les instructions du manuel d'utilisation et d'entretien avant d'utiliser cette machine. Les règles d'utilisation en sécurité des équipements doivent être respectées à tout moment.
6. Les capacités de levage ne s'appliquent qu'à une machine fabriquée d'origine et équipée en standard par KOBELCO CONSTRUCTION MACHINERY CO., LTD.

Remarque : Ce catalogue peut contenir des accessoires et autres équipements qui ne sont pas disponibles en option dans votre région. Il peut aussi contenir des photos de machines dont les caractéristiques sont différentes de celles qui sont vendues dans votre région. Consultez votre distributeur KOBELCO le plus proche pour lui faire part de vos besoins. Dans le cadre de notre politique d'amélioration permanente, tous les modèles et caractéristiques sont modifiables sans préavis.

Copyright par **KOBELCO CONSTRUCTION MACHINERY CO., LTD.** Le contenu de ce catalogue ne peut en aucun cas être reproduit sans autorisation.

KOBELCO CONSTRUCTION MACHINERY EUROPE B.V.

Veluwezoom 15
1327 AE Almere
Pays-Bas
www.kobelco-europe.com

Pour plus d'information :

October 2018 | POD0144